MANUALE D'USO

Unità interna VRF

NOTA IMPORTANTE:
Leggere attentamente questo manuale prima di installare o avviare il nuovo impianto di aria condizionata. Assicurarsi di conservare questo manuale per riferimenti futuri. Il design e le specifi- che sono soggetti a cambi senza preavviso per il miglioramento del prodotto. Consultare il punto vendita o il fabbricante per ulteriori dettagli.

Unità applicabili:

KCOF-22 DN2.4
KCOF-36 DN2.4
KCOF-71 DN2.4
KCIF-15 DN3.0
KCIF-28 DN3.0
KCIF-36 DN3.0
KCIF-45 DN3.0
KCIBF-56 DN3.0
KCIBF-71 DN3.0
KCIBF-80 DN3.0
KCIBF-100 DN3.0
KCIBF-112 DN3.0
KCIBF-140 DN3.0
KPDF-15 DN3.0
KPDF-22 DN3.0
KPDF-28 DN3.0
KPDF-36 DN3.0
KPDF-45 DN3.0
KPDF-56 DN3.0
KPDF-71 DN3.0
KPDF-80 DN3.0
KPDF-90 DN3.0
KPDF-112 DN3.0
KPDF-140 DN3.0
KPDHF-71 DN3.0
KPDHF-90 DN3.0
KPDHF-112 DN3.0
KPDHF-140 DN3.0
KPDHF-160 DN3.0
KPDHF-200 DN3.0
KPDHF-250 DN3.0
KPDHF-280 DN3.0
KPDHF-400 DN2.4
KPDHF-450 DN2.4
KPDHF-560 DN2.4
KPCF-56 DN3.0
KPCF-90 DN3.0
KPCF-140 DN3.0
KAYF-22 DN3.0
KAYF-28 DN3.0
KAYF-36 DN3.0
KAYF-45 DN3.0
KAYF-56 DN3.0
KAYF-80 DN3.0
KSDF-28 DN2.3
KSDF-36 DN2.3
KSDF-45 DN2.3
KSF 56 DN2.3
KSF 80 DN2.3

CONTENUTO DELLA PAGINA

IMPORTANTI INFORMAZIONI SULLA SICUREZZA 1
NOMI DELLE PARTI 2
FUNZIONAMENTO E PRESTAZIONI DEL CONDIZIONATORE D'ARIA 5
REGOLAZIONE DELLA DIREZIONE DEL FLUSSO DELL'ARIA 6
MANUTENZIONE 10
POSSIBILI PROBLEMI 13
RISOLUZIONE DEI PROBLEMI 14

1. IMPORTANTI INFORMAZIONI SULLA SICUREZZA

Per prevenire lesioni personali o danni a cose derivanti da un uso improprio, seguire queste istruzioni.

Ci sono due tipi di precauzioni di sicurezza, si prega di leggere entrambi con attenzione.

AVVERTENZA

La mancata osservanza di un avvertimento può causare gravi lesioni. L'apparecchio deve essere installato in conformità con le normative di cablaggio nazionali.

ATTENZIONE

La mancata osservanza di un avvertimento può provocare lesioni o danni alle apparecchiature.

AVVERTENZA

L'apparecchio non deve essere utilizzato da bambini senza sorveglianza.

I minori di 8 anni o con disabilità che impediscono l'uso sicuro non devono utilizzare il condizionatore d'aria. Gli altri bambini devono essere sottoposti a supervisione quando puliscono o utilizzano l'unità.

Rivolgersi al rivenditore per l'installazione del condizionatore.
Se si installa l'unità da soli in modo errato, si rischiano perdite d'acqua, scosse elettriche e incendi.

Rivolgersi al rivenditore per aggiornamenti, riparazioni e manutenzione.
Per evitare scosse elettriche, incendi o lesioni, spegnere l'unità e contattare il rivenditore se l'unità è difettosa.

Se si effettuano queste attività da soli, si rischiano perdite d'acqua, scosse elettriche e incendi.

Non lasciare che l'unità interna o il telecomando venga a contatto con l'acqua.
Il contatto con l'acqua aumenta i rischi di scosse elettriche o incendi.

Non premere i pulsanti del telecomando con un oggetto duro e appuntito.
Il telecomando potrebbe essere danneggiato.

Non sostituire mai un fusibile con un altro che abbia una corrente diversa.
L'uso di un cavo o di un cavo di rame può causare la rottura dell'apparecchio o incendi.

Evitare un'eccessiva esposizione diretta al flusso d'aria.

Non usare mai spray infiammabili come spray per capelli, lacca o vernice in prossimità dell'apparecchio, perché ciò può causare un incendio.
Ciò può causare un incendio.

Non toccare mai la presa d'aria o o le lamelle orizzontali mentre l'aletta oscillante è in funzione, perché le dita vi possono rimanere intrappolate o si potrebbe danneggiare l'unità.

Non inserire mai oggetti nell'entrata o nell'uscita dell'aria.
Non toccare il ventilatore con alcun tipo di oggetto.

Non controllare o riparare l'unità da soli.
Chiedere a un tecnico qualificato di eseguire questo lavoro.

Non smaltire il prodotto come rifiuto non differenziato. Deve essere raccolto e trattato separatamente.

Non smaltire elettrodomestici come rifiuti non classificati. Devono essere raccolti e trattati separatamente.
Contattate l'amministrazione locale per i dettagli.

Se gli apparecchi elettrici sono smaltiti in discariche o cassonetti, sostanze pericolose possono riversarsi nelle acque sotterranee ed entrare nella catena alimentare.

Per informazioni riguardo alle perdite di refrigerante, contattare il rivenditore. Quando il sistema è installato in una stanza piccola, è necessario mantenere la concentrazione del refrigerante al disotto del limite, qualora dovesse fuoriuscire. altrimenti l'ossigeno nella stanza può risentirne, causando un incidente grave.

Il refrigerante dell'unità è sicuro e normalmente non fuoriesce.
In caso contrario, qualora venisse a contatto con il fuoco, può generare gas nocivo.

Spegnere tutti i dispositivi di riscaldamento a combustibile, ventilare la stanza e contattare il rivenditore presso il quale è stata acquistata l'unità.
Non utilizzare l'unità fino a quando un tecnico non ne confermerà la sicurezza.

ATTENZIONE

La funzione di riscaldamento dell'unità interna è disponibile solo quando l'unità interna è collegata all'unità esterna per il raffreddamento e il riscaldamento.

Usare il condizionatore d'aria solo per gli scopi previsti.
Non utilizzare per raffreddare strumenti di precisione, cibo, piante, animali o opere d'arte, poiché ciò potrebbe danneggiare l'unità.

Spegnere l'unità prima di pulirla per evitare scosse elettriche. In caso contrario, possono verificarsi scosse elettriche e lesioni.

Per evitare scosse elettriche o incendi, installare un rilevatore di perdite di terra.

Assicurarsi che l'unità sia collegata a terra.
Per evitare scosse elettriche, verificare che l'unità sia messa a terra e che il cavo di terra non sia collegato a tubature di gas o acqua, parafulmini o cavi di terra telefonici.

Per evitare lesioni, non rimuovere la protezione del ventilatore dell'unità esterna.

Non utilizzare l'unità con le mani bagnate.
Rischio di scosse elettriche.

Non toccare le alette dello scambiatore di calore.
Tali alette sono taglienti e ci si potrebbe tagliare.

Non collocare oggetti che potrebbero essere danneggiati dall'umidità sotto l'unità interna.
Può formarsi condensa se l'umidità è superiore all'80%, l'uscita di scarico è bloccata o il filtro è sporco.

Dopo un lungo utilizzo, controllare che il supporto e i fissaggi dell'unità non siano danneggiati.
Se danneggiati, l'unità potrebbe cadere e provocare lesioni.

Per evitare la carenza di ossigeno, ventilare sufficientemente la stanza se viene utilizzata un'apparecchiatura con bruciatore insieme al condizionatore d'aria.

Disporre il tubo di scarico in modo da garantire un drenaggio regolare.
Il drenaggio incompleto può provocare perdite d'acqua.

Non toccare le parti interne del comando.
Non rimuovere il pannello frontale. Alcune parti interne possono causare lesioni o danni.

Non esporre mai i bambini, le piante o gli animali direttamente al flusso d'aria.
Non esporre mai i bambini, le piante o gli animali direttamente al flusso d'aria.

Non permettere ai bambini di salire sull'unità esterna o che vi inseriscano oggetti, per evitare lesioni.
Una caduta può causare lesioni.

Non mettere in funzione il condizionatore d'aria quando si fumiga una stanza con insetticida, poiché prodotti chimici potrebbero entrare nell'unità, causando problemi respiratori alle persone.
La mancata osservanza potrebbe causare il deposito delle sostanze chimiche nell'unità. Ciò potrebbero mettere in pericolo la salute di coloro che sono ipersensibili alle sostanze chimiche.

Non collocare apparecchi che producono fiamme vive in luoghi esposti al flusso d'aria dall'unità o sotto l'unità interna poiché vi è il rischio di combustione o rottura.
Può causare una combustione incompleta o la deformazione dell'unità a causa del calore.

Per evitare incendi, non installare il condizionatore d'aria in caso di perdita di gas infiammabili.
Se il gas fuoriesce nei pressi del condizionatore, potrebbe verificarsi un incendio.

I bambini e gli anziani non devono mettere in funzionamento l'unità.

NOTA

Le immagini del presente manuale sono solo di riferimento e il prodotto reale può essere diverso.

2. NOMI DELLE PARTI

- **Tipo a cassetta a quattro vie**

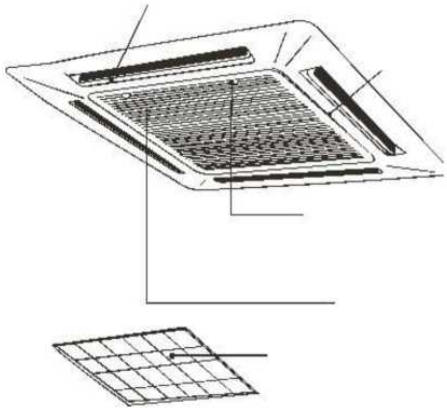

Fig.2-1

- **Tipo a soffitto-pavimento**

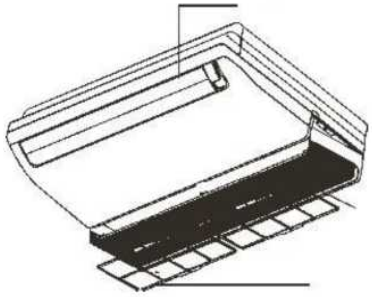

Fig.2-2

- **Tipo a cassetta a una via**

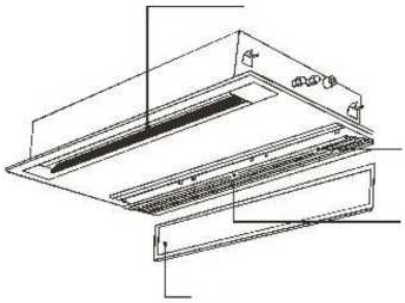

Fig.2-3

- **Tipo a cassetta a una via piccolo**

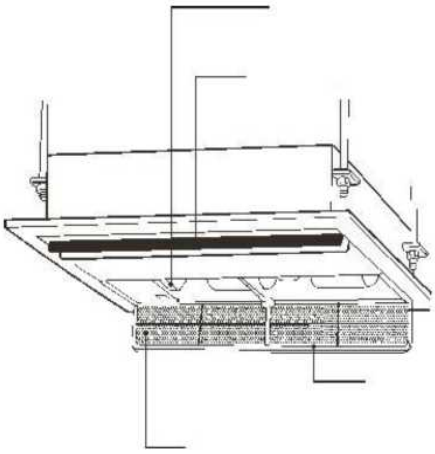

Fig.2-4

- **Tipo a cassetta a una via piccolo**
  (Modello 18-36 seconda generazione)

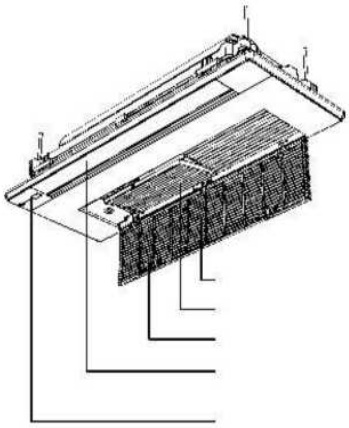

Fig.2-5

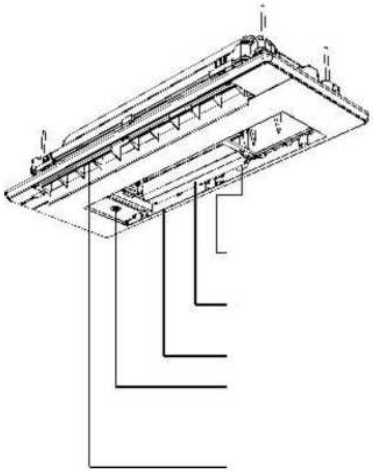

Fig.2-6

- **Tipo a parete**

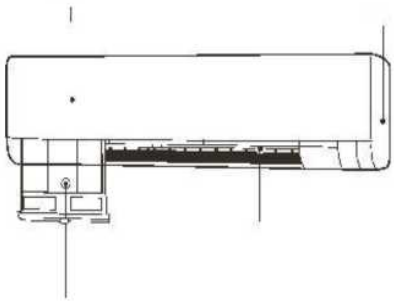

Fig.2-7

- **Tipo canalizzato/a soffitto**

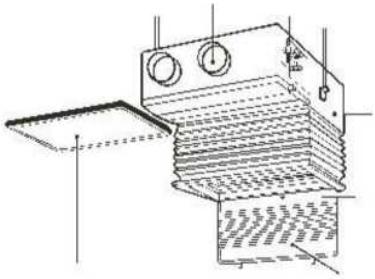

Fig.2-8

- **Tipo canalizzato ad alta pressione statica**

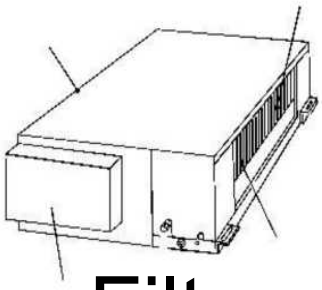

Fig.2-9

Filtro aria
(filtra

Pre
o a

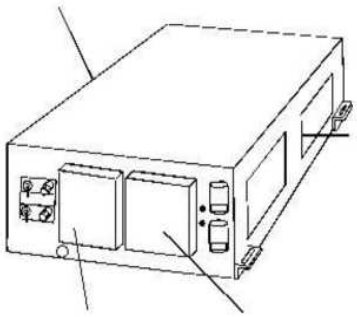

Fig.2-10

- **Tipo canalizzato/a soffitto (sottile)**

a
a d

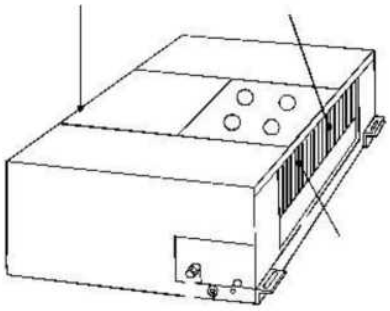

Fig.2-11

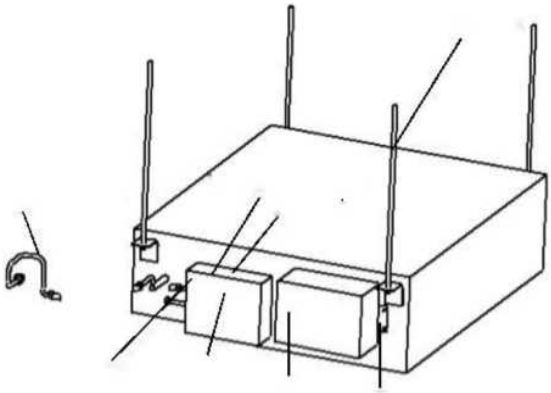

Fig.2-12

Quadro elett

Tubo di

- **Tipo a pavimento**

- **Tipo canalizzato a media pressione statica**

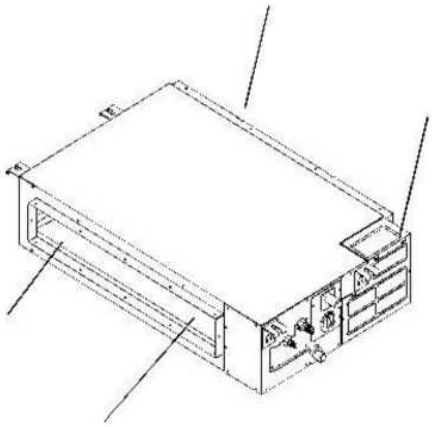

Fig.2-13

- **Tipo a pressione statica bassa**

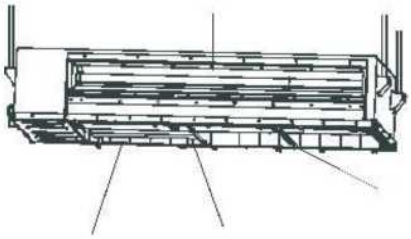

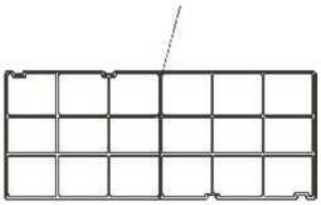

Fig.2-14

- **Tipo consolle**

Uscita aria
(espelle aria
della stanza)

Fig.2-15

- **Tipo a cassetta a due vie**

- Versione I
  Unità verticale con involucro. L'ingrasso dell'aria si trova sulla parte anteriore e l'uscita in alto, per l'installazione su un muro o con i piedi sul pavimento.

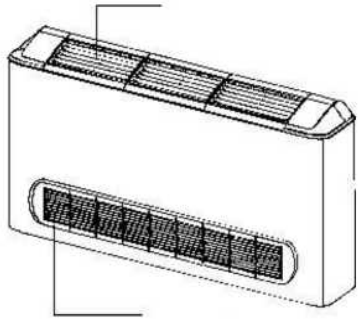

Fig.2-16

- Versione II
  Unità verticale con involucro. L'ingrasso dell'aria si trova sulla parte anteriore e l'uscita in alto, per l'installazione su un muro o con i piedi sul pavimento.

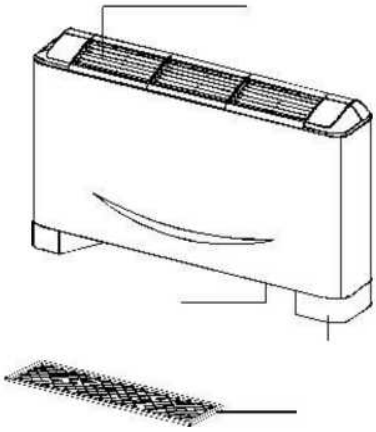

Fig.2-17

- Versione III
  L'unità verticale è nascosta nella parete dopo l'installazione, con la presa dell'aria dal basso e l'uscita in alto.

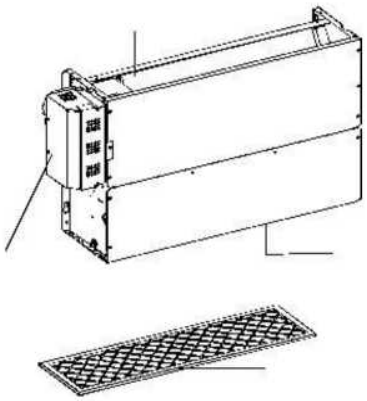

Fig.2-18

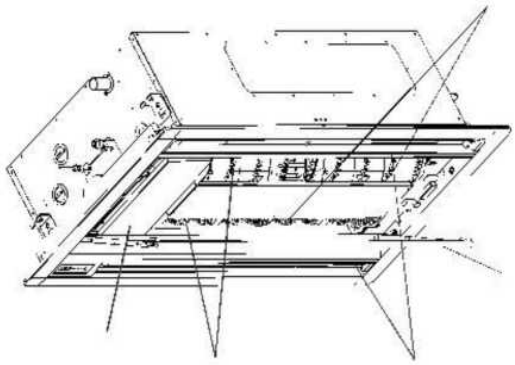

Fig.2-19

3. FUNZIONAMENTO E PRESTAZIONI DEL CONDIZIONATORE D'ARIA

Utilizzare il sistema nel seguente intervallo di temperatura. Temperatura max per il condizionatore d'aria. (Raffreddamento/Riscaldamento).

Tabella 3-1

Temperatura / Modalità	Temperature interna
Funzionamento raffreddamento	17°C ~ 32°C
	Umidità interna di 80%. Con 80% o più di umidità si forma condensa sulla superficie.
Funzionamento riscaldamento (i modelli di solo raffreddamento ne sono privi)	≤27°C

NOTA

1. L'utilizzo dell'unità al di fuori dell'intervallo accettato può influire sul suo funzionamento.
2. Chiudere le porte e le finestre se all'esterno è umido per evitare la formazione di condensa sull'unità.
3. L'unità offre migliori prestazioni in questo intervallo di temperatura.
4. In condizioni anomale, viene attivato il sistema di protezione.

Quadro elettrico

- **Si prega di notare il seguente funzionamento corretto, per risparmiare energia e ottenere un effetto di raffreddamento e riscaldamento rapido e confortevole.**

- **Se il filtro dell'aria è bloccato, l'effetto di raffreddamento / riscaldamento diminuisce.**

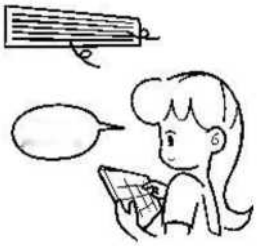

- **Chiudere la porta/finestra**
  Non lasciare fuoriuscire l'aria calda o fredda dalle porte e dalle finestre.

- **Non raffreddare o riscaldare eccessivamente**
  Evitare l'eccessiva esposizione all'aria fredda in quanto non è salutare.
  Ciò vale soprattutto per i bambini, gli anziani e le persone disabili.

- **Per mantenere una temperatura confortevole**
  Regolare la direzione dell'aria in uscita utilizzando l'apposita bocchetta.

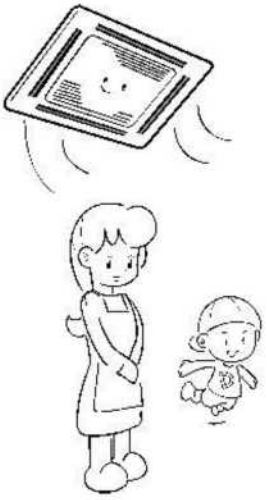

4. REGOLAZIONE DELLA DIREZIONE DEL FLUSSO DELL'ARIA

Poiché l'aria fredda scende e quella calda sale, è possibile migliorare l'effetto di raffreddamento o di riscaldamento e dispersione regolando la direzione del flusso dell'aria.

NOTA

1. Il riscaldamento con l'uscita dell'aria orizzontale aumenta la differenza di temperatura ambiente.

2. Direzione della bocchetta:
   Scegliere la modalità di uscita orizzontale per il raffreddamento. Si noti che il flusso d'aria verso il basso causerà condensa sulla superficie d'uscita dell'aria e sulla bocchetta.

Tipo a cassetta a quattro vie

- **Funzionamento raffreddamento**
  Regolare la bocchetta orizzontalmente.

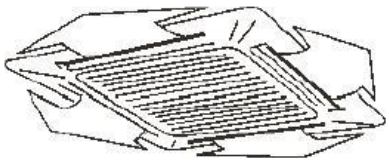

Fig.4-1

- **Funzionamento riscaldamento**
  Regolare la bocchetta verso il basso.

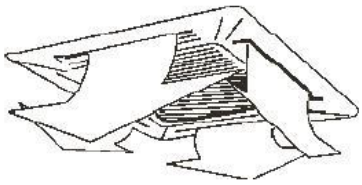

Fig.4-2

Quando si utilizza il pannello con la bocchetta automatica, premere OSCILLAZIONE per far oscillare automaticamente e ottenere il miglior effetto di raffreddamento (riscaldamento).

Tipo a cassetta a una via

- **Regolare la direzione dell'aria verso l'alto e verso il basso**
- **Oscillazione automatica**
  Premere OSCILLAZIONE per fare oscillare su e giù la bocchetta.

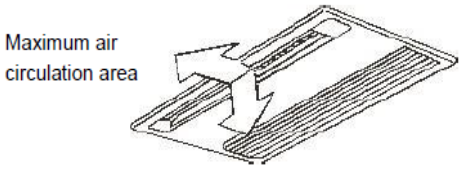

Fig.4-3

- **Quando si raffredda**
  Regolare la bocchetta orizzontalmente.

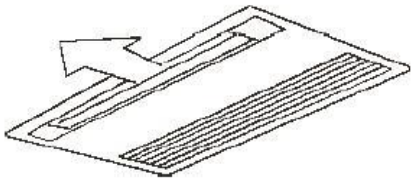

Fig.4-4

- **Quando si riscalda**
  Regolare la bocchetta verso il basso (verticalmente).

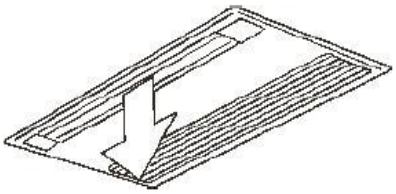

Fig.4-5

■ **Regolare la direzione dell'aria verso destra e sinistra**

Regolare la lamella all'interno della bocchetta di uscita dell'aria verso la direzione desiderata.

Quando l'aria fluisce lateralmente e devono essere utilizzate parti di flusso dell'aria (vendute separatamente), fare riferimento alle seguenti figure per regolare la direzione del flusso d'aria.

■ **Regolare il flusso dell'aria verso l'alto e verso il basso**

- **Funzionamento raffreddamento**
  Regolare la bocchetta orizzontalmente.

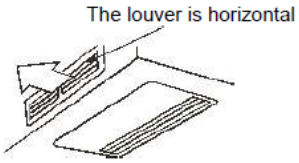

Fig.4-6

- **Quando si riscalda**
  Regolare la bocchetta verso il basso (verticalmente).

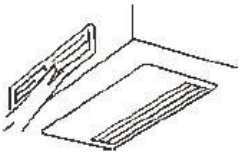

Fig.4-7

NOTA

1. Regolare la bocchetta orizzontale verso il basso quando il flusso dell'aria è verso il basso.

2. L'angolo di inclinazione della bocchetta orizzontale deve essere inferiore a 40 ° o l'acqua potrebbe gocciolare dall'unità.

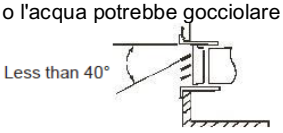

■ **Regolare a destra e sinistra**

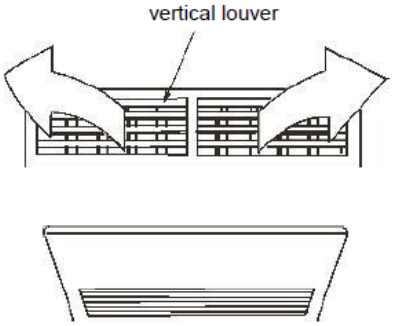

Fig.4-8

NOTA

Quando si regola il flusso d'aria a sinistra / destra, fare riferimento alle figure riportate di seguito per ruotare la bocchetta verticale ad alcuni angoli. Evitare gli angoli troppo ripidi o l'acqua gocciolerà dall'unità.

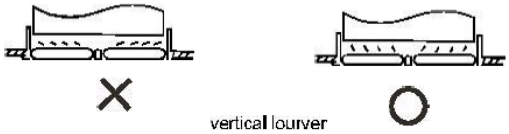

■ **Tipo canalizzato/a soffitto**

La sezione seguente spiega come regolare la direzione di flusso dell'aria quando le parti di uscita dell'aria (vendute separatamente) vengono utilizzate con l'unità interna.

- **Quando si raffredda**
  Per raffreddare la parte bassa della stanza, posizionare la bocchetta in giù. (Fig. 4-9).

- **Quando si riscalda**
  Per riscaldare la parte bassa della stanza, posizionare la bocchetta in giù. (Fig. 4-10).

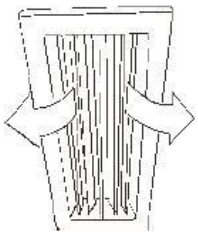

Fig.4-9

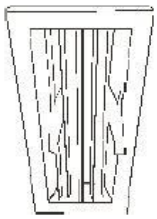

Fig.4-10

▪ Tipo a parete

Regolare il flusso dell'aria verso l'alto e verso il basso

- **Oscillazione automatica**
  Premere OSCILLAZIONE per fare oscillare automaticamente su e giù la bocchetta.

Fig.4-11

- **Oscillazione manuale**
  Regolare la bocchetta per migliorare l'effetto di raffreddamento o riscaldamento.

- **Quando si raffredda**
  Regolare la bocchetta orizzontalmente.

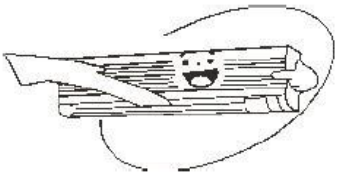

Fig.4-12

- **Quando si riscalda**
  Regolare la bocchetta verso il basso (verticalmente).

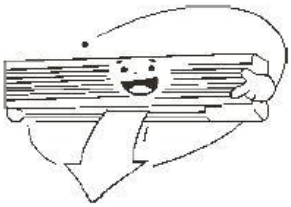

Fig.4-13

ATTENZIONE

1. L'acqua può gocciolare dalla superficie dell'unità o dalla bocchetta orizzontale quando si raffredda se la direzione dell'aria in uscita è in posizione verticale.

2. La temperatura interna non sarà uniforme in modalità riscaldamento quando la direzione dell'aria è orizzontale.

3. Non spostare la bocchetta orizzontale con le mani o può verificarsi un malfunzionamento. Regolare con il pulsante oscillazione sul comando a cavo.

▪ Tipo a soffitto-pavimento

- **Oscillazione automatica**
  Premere OSCILLAZIONE per fare oscillare automaticamente su e giù la bocchetta (sinistra e destra).

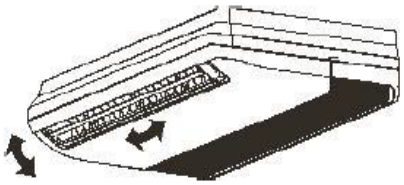

Fig.4-14

- **Oscillazione manuale**
  Regolare la bocchetta per migliorare l'effetto di raffreddamento o riscaldamento.

- **Quando si raffredda**
  Regolare la bocchetta orizzontalmente.

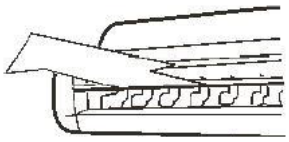

Fig.4-15

- **Quando si riscalda**
  Regolare la bocchetta verso il basso (verticalmente).

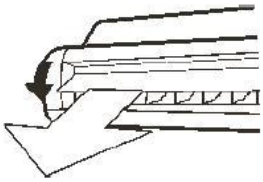

Fig.4-16

▪ Tipo consolle

- **Regolare la direzione dell'aria verso l'alto e verso il basso**
- **Oscillazione automatica**
  Premere OSCILLAZIONE per posizionare la bocchetta nell'angolo desiderato.

- **Oscillazione manuale**
  Premere Direzione dell'aria per posizionare la bocchetta nell'angolo desiderato. L'oscillazione della bocchetta si muove verso l'alto o verso il basso con ogni pressione.

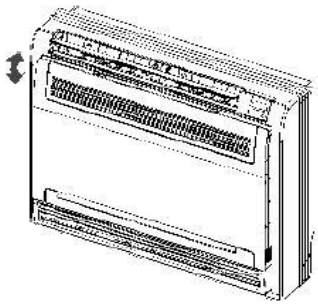

Fig.4-17

- **Quando si raffredda**
  Regolare la bocchetta orizzontalmente.(*Fare riferimento a Fig.4-18*).

- **Quando si riscalda**
  Regolare la bocchetta verso il basso (verticalmente). (*Fare riferimento a Fig.4-19*).

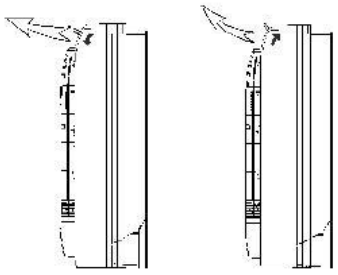

Fig.4-18 *Fig.4-19*

ATTENZIONE

Non regolare la bocchetta orizzontale manualmente.
Quando si regola manualmente, il meccanismo potrebbe non funzionare correttamente o la condensa gocciolare dalle prese d'aria.

- **Regolare la direzione dell'aria verso destra e sinistra**

  Per cambiare la direzione dell'aria verso sinistra o verso destra, regolare le bocchette sinistra e destra nelle posizioni appropriate.

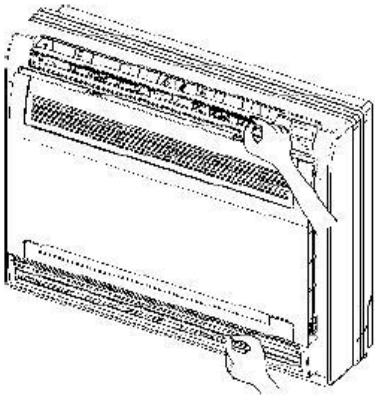

Fig.4-20

- **Selezione del flusso dell'aria**

  Aprire il pannello frontale.
  Come aprire il pannello frontale: (Fare riferimento a Fig. 5-4).

ATTENZIONE

Prima di aprire il pannello frontale, spegnere la macchina e mettere l'interruttore su OFF.
Non toccare le parti metalliche all'interno dell'unità interna, in quanto potrebbero causare lesioni.

- Selezionare il flusso d'aria come desiderato. (Consultare la Fig. 7-2 per le posizioni)

- Quando si imposta l'interruttore di selezione del flusso d'aria su

  Il condizionatore decide automaticamente il tipo di flusso appropriato a seconda della modalità di funzionamento / situazione.

Tabella 4-1

Modalità funzionamento	Modalità RAFFREDDAMENTO		Modalità RISCALDAMENTO	
Situazione	Quando la stanza è fredda o dopo aver utilizzato il condizionatore d'aria per un'ora.	All'inizio del funzionamento o in altri momenti quando la stanza non è completamente raffreddata.	In momenti diversi da quelli sotto indicati. (Tempo normale).	All'inizio o quando la temperatura dell'aria è bassa.
Modello ventilatori	L'aria viene soffiata attraverso l'uscita superiore per equilibrare la temperatura ambiente e quindi non soffia direttamente sulle persone.		L'aria viene soffiata dalle prese d'aria superiori e inferiori per il raffreddamento ad alta velocità in modalità di raffreddamento e per il riscaldamento dell'aria in modalità di riscaldamento.	L'aria viene soffiata attraverso l'uscita superiore in modo da non colpire direttamente le persone.

  L'aria viene soffiata attraverso l'uscita superiore in modo da non colpire direttamente le persone in modalità Dry.

- Quando si imposta l'interruttore di selezione dell'uscita aria su

  In tutte le modalità, l'aria viene espulsa dalla presa d'aria superiore.

  Utilizzare questo interruttore se non si desidera che l'aria esca dalla presa d'aria inferiore (quando si dorme, ecc.).

ATTENZIONE

Per passare dalla modalità Automatica a Manuale sulla presa d'aria inferiore, spegnere e riavviare l'unità per cambiare la modalità.

Tipo digital scroll a pavimento

Regolare la bocchetta per migliorare l'effetto di raffreddamento o riscaldamento.

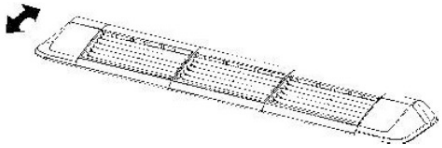

Fig.4-21

Tipo a cassetta a due vie

- **Oscillazione automatica**
  Premere OSCILLAZIONE per fare oscillare automaticamente su e giù la bocchetta.

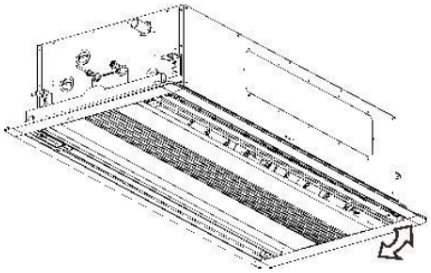

Fig.4-22

- **Oscillazione manuale**
  Regolare la bocchetta per migliorare il raffreddamento o il riscaldamento.

- **Quando si raffredda**
  Regolare la bocchetta orizzontalmente.

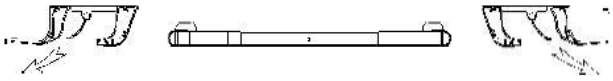

Fig.4-23

- **Quando si riscalda**
  Regolare la bocchetta verso il basso (verticalmente).

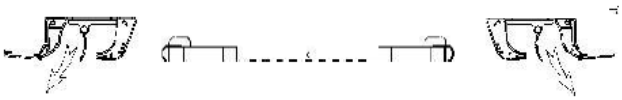

Fig.4-24

ATTENZIONE

Non cercare di regolare la bocchetta manualmente.
Quando si regola manualmente, il meccanismo potrebbe non funzionare correttamente o la condensa gocciolare dalle prese d'aria.

5. MANUTENZIONE

ATTENZIONE

1. **Prima di pulire il condizionatore d'aria, assicurarsi che sia spento.**
2. **Controllare che il cablaggio non sia danneggiato e sia collegato.**
3. **Utilizzare un panno asciutto per pulire l'unità interna e il telecomando.**
4. **Può essere utilizzato un panno umido per pulire l'unità interna se è molto sporca.**
5. **Non utilizzare mai un panno umido sul telecomando.**
6. **Non utilizzare un detergente trattato chimicamente sull'unità o lasciare questo tipo di materiale vicino all'unità per evitare di danneggiare la finitura.**
7. **Non utilizzare benzina, diluenti, polvere abrasiva o solventi simili per la pulizia. Possono rompere o deformare la superficie di plastica.**

▪ Metodo per pulire il filtro dell'aria

- Il filtro dell'aria può impedire che la polvere o altre particelle entrino nell'unità. Se il filtro è bloccato, l'unità non funziona molto bene. Pulire il filtro ogni due settimane quando lo si utilizza regolarmente.
  Se il condizionatore d'aria è installato in un luogo polveroso, pulire più frequentemente il filtro dell'aria.

- Sostituire il filtro se è troppo polveroso per essere pulito (il filtro dell'aria sostituibile è un accessorio opzionale).

1. Estrarre la griglia di ingresso dell'aria

- **Per il tipo a cassetta a quattro vie**

  Spingere contemporaneamente i fermi della griglia verso il centro come indicato nella figura Fig.5-1. Quindi abbassare la griglia di ingresso dell'aria. Estrarre la griglia di ingresso dell'aria (insieme al filtro dell'aria come appare nella figura Fig.5-2). Tirare la griglia dell'aria verso il basso a 45° e sollevarla per estrarla.

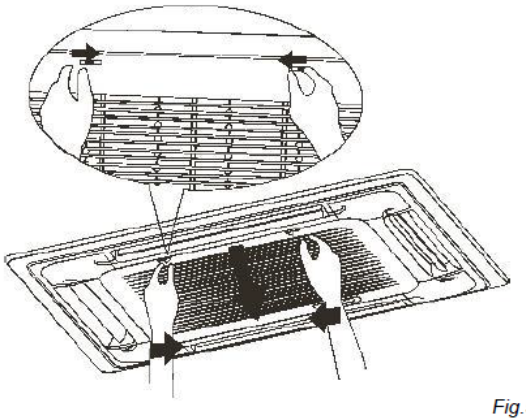

Fig.5-1

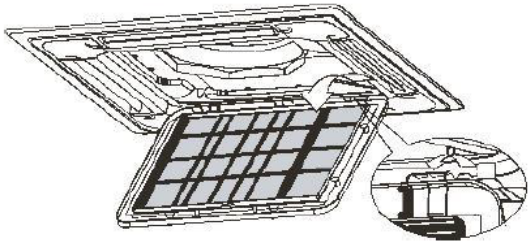

Fig.5-2

ATTENZIONE

I cavi della centralina originariamente collegati alle terminazioni elettriche del corpo principale devono essere rimossi, come indicato sopra.

- **Per il tipo canalizzato/a soffitto**
  Spingere gli interruttori della griglia nelle direzioni delle frecce. Quindi aprire la griglia dell'aria verso il basso. Ruotare il bloccaggio del filtro dell'aria all'indietro e rimuovere la griglia dell'aria.

- **Per il tipo a cassetta a una via**
  Rimuovere la griglia d'ingresso dell'aria, tenere il fermaglio con due mani e aprire la griglia verso il basso. Tirare verso l'interno e spingere il fermaglio del filtro per rimuovere la griglia.

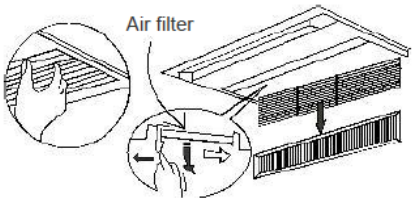

Fig.5-3

- **Per il tipo a cassetta a una via**
  (Modello 18-36 seconda generazione)

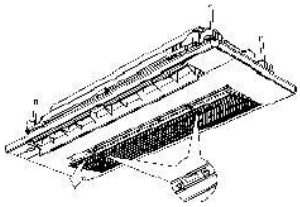

Fig.5-4

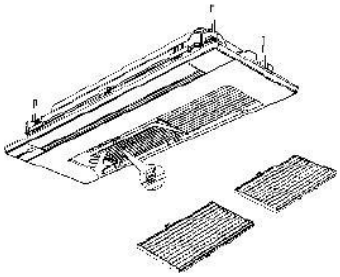

Fig.5-5

- **Per il tipo a consolle**
  Spingere gli interruttori della griglia nelle direzioni delle frecce. Quindi aprire la griglia dell'aria verso il basso. Premere leggermente le pinze a destra e sinistra del filtro dell'aria, quindi tirare verso l'alto.

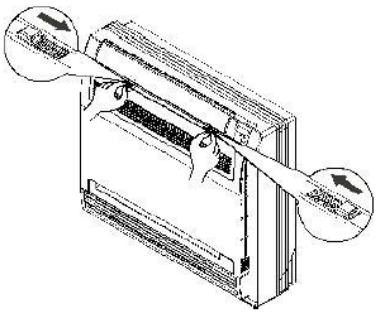

Fig.5-6

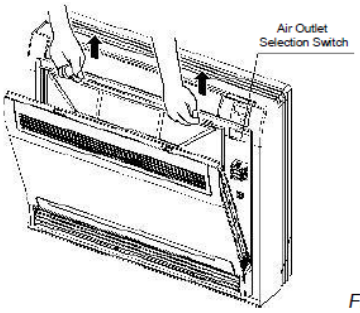

Fig.5-7

Tenere le linguette del telaio e rimuovere le pinze nei quattro punti. (Il filtro a funzione speciale può essere mantenuto lavandolo con acqua ogni sei mesi. Si consiglia di sostituirlo una volta ogni tre anni).

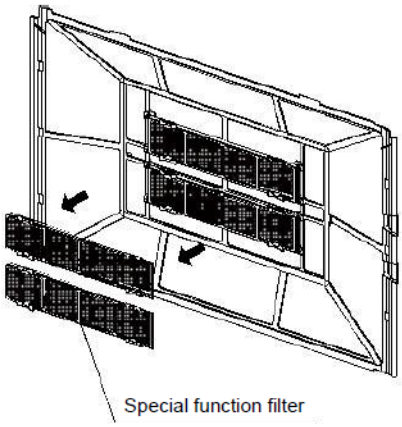

Fig.5-8

- **Per il tipo digital scroll a pavimento**

Il filtro è alloggiato nella parte inferiore dell'unità nelle versioni II e III che prendono l'aria da sotto o dal retro. Per rimuovere il filtro nelle versioni II e III procedere come segue:

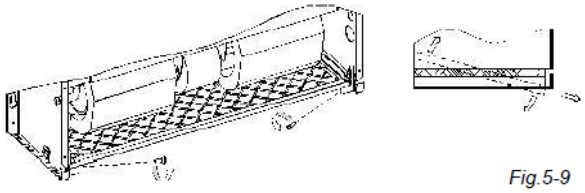

Fig.5-9

Nella versione è invece alloggiato nel coperchio anteriore, per prendere aria dalla parte anteriore.

Per rimuovere il filtro nella versione I, procedere come indicato di seguito.

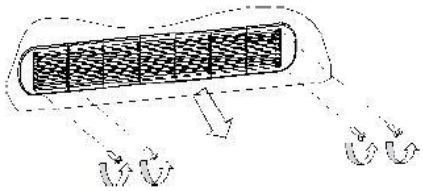

Fig.5-10

▪ Tipo a cassetta a due vie

▪ **Togliere la griglia di presa d'aria dal pannello**

1) Posizionare in verticale (nessuna direzione) un lato della griglia di presa d'aria e abbassare l'altro lato, poi far scorrere seguendo la direzione delle frecce come indica la Fig.5-9.
2) Allentare il gancio del lato abbassato come indicato nella Fig.5-10.
3) Aprire la griglia di presa d'aria (circa 45 °) e rimuovere l'altro lato, fare riferimento alla Fig.5-11.

Fig.5-11

Fig.5-12

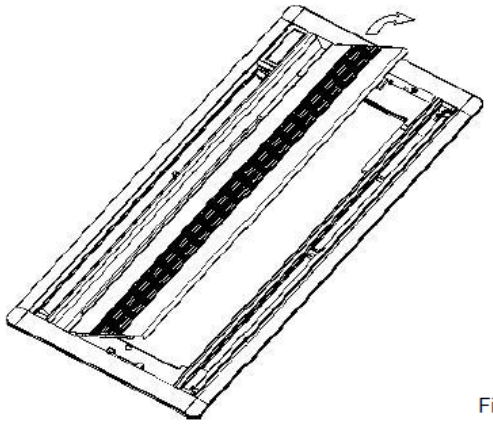

Fig.5-13

- **Secondo la figura mostrata nella posizione e nella direzione della freccia, premere il filtro e toglierlo. Allo stesso modo, togliere il filtro dall'altra parte e ricollocarlo dopo la pulizia.**

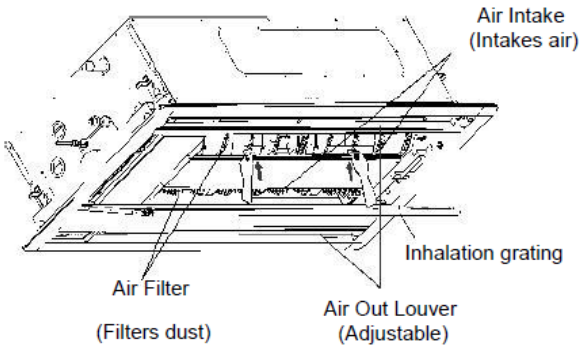

Fig.5-14

2. Smontare il filtro dell'aria.

3. Pulire il filtro dell'aria.

Il filtro dell'aria è bloccato dalla polvere. Se il filtro è bloccato, l'unità non funziona molto bene.

Pulire il filtro ogni due settimane quando lo si utilizza regolarmente.

Pulire il filtro dell'aria con un aspirapolvere o acqua.

a. Il lato di ingresso dell'aria deve essere rivolto verso l'alto quando si utilizza l'aspirapolvere.
(Fare riferimento a Fig.5-13).
b. Il lato di ingresso dell'aria deve essere rivolto verso il basso quando si utilizza l'acqua.
(Fare riferimento a Fig.5-14).

In caso di polvere eccessiva, utilizzare una spazzola morbida e detersivo naturale per pulirlo e asciugare in un luogo fresco.

▪ Manutenzione dopo un lungo periodo di non

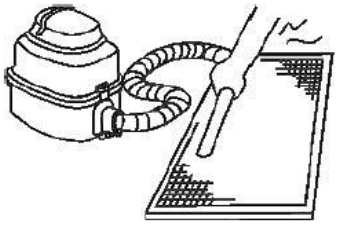

Fig.5-15

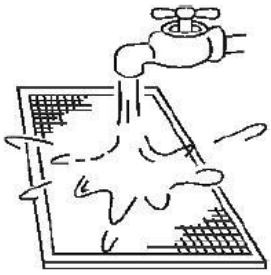

Fig.5-16

ATTENZIONE

1) Non asciugare il filtro dell'aria alla luce diretta del sole o con fuoco.

2) Per il tipo a cassetta a una via, il filtro dell'aria deve essere installato prima del corpo dell'unità.

4. Reinstallare il filtro dell'aria.

5. Installare e chiudere la griglia dell'aria invertendo i passaggi 1 e 2 e collegare i cavi della centralina ai relativi terminali del corpo principale.

▪ Manutenzione prima di non utilizzare l'unità per un lungo periodo di tempo.

(es. alla fine della stagione)

Lasciare che le unità interne funzionino in modalità solo ventilatore per circa mezza giornata per asciugare l'interno delle unità.

Pulire il filtro dell'aria e l'alloggiamento dell'unità interna.

Consultare "Pulizia del filtro dell'aria" per ulteriori dettagli su come procedere e assicurarsi di installare i filtri dell'aria puliti nella stessa posizione.

Spegnere l'unità con il pulsante ON / OFF sul telecomando, quindi scollegarla.

NOTA

Quando l'interruttore dell'alimentazione è acceso, sarà consumata energia, anche se il condizionatore d'aria non è in funzione. Si prega, quindi, di scollegare l'alimentazione per risparmiare energia.

Sopo diversi cicli di utilizzo, vi sarà un certo grado di sporcizia, effettuare quindi un'attenta manutenzione.

Estrarre le batterie dal telecomando.

Sintomo 3: Nebbia bianca viene espulsa dall'unità

utilizzo
(es. all'inizio della stagione)

Controllare e rimuovere tutto ciò che potrebbe bloccare le prese d'aria di ingresso e di uscita delle unità interne ed esterne.

Pulire i filtri dell'aria e le coperture delle unità interne.
Consultare "Pulizia del filtro dell'aria" per ulteriori dettagli su come procedere e assicurarsi di installare i filtri dell'aria puliti nella stessa posizione.

Accendere l'alimentazione almeno 12 ore prima di utilizzare l'unità per assicurare un funzionamento più agevole. Non appena viene accesa l'alimentazione, viene visualizzato il display del telecomando.

- **Dispositivo di riscaldamento ausiliario dell'aria condizionata centrale digital scroll**

In inverno, acquistare l'unità interna con riscaldamento ausiliario per aumentare la capacità.

Quando si passa alla modalità di riscaldamento, il condizionatore d'aria con riscaldamento ausiliario si attiva nel momento stabilito.

Non installare il tipo a cassetta a 4 vie e il tipo canalizzato/a soffitto (con riscaldamento ausiliario).

6. POSSIBILI PROBLEMI

Sintomo 1: Il sistema non funziona

- Il condizionatore non si avvia subito dopo aver premuto il pulsante ON/OFF sul telecomando.
  Se la spia di funzionamento si accende, il sistema è in condizione normale.
  Per prevenire il sovraccarico del motore del compressore, il condizionatore si avvia tre minuti dopo l'accensione.

- La modalità di riscaldamento è in funzione quando le seguenti spie sono accese: funzionamento e "Indicatore PRE-SBR (tipo raffreddamento e riscaldamento) o indicatore solo ventilatore (tipo solo raffreddamento)". Quando il compressore non funziona, l'unità interna attiva misure di protezione a causa della temperatura di uscita.

Sintomo 2: Attivare la modalità ventilatore durante il raffreddamento

- Al fine di evitare il congelamento dell'evaporatore interno, il sistema cambierà automaticamente alla modalità ventilatore, prima di riprendere la modalità di raffreddamento.

- Quando la temperatura ambiente scende alla temperatura impostata, il compressore si spegne e l'unità interna cambia a modalità ventilatore. Quando la temperatura aumenta, il compressore si riavvia. Lo stesso accade in modalità riscaldamento.

Sintomo 3,1: Unità interna

- Quando l'umidità è alta durante il funzionamento di raffreddamento. Se l'interno di un'unità interna è estremamente contaminato, la distribuzione di temperatura all'interno di una stanza diventa irregolare. È necessario pulire l'interno dell'unità interna. Rivolgersi al rivenditore per i dettagli sulla pulizia dell'apparecchio, poiché sarà necessario l'intervento di un tecnico.

Sintomo 3,2: Unità interna, unità esterna

- Quando il sistema viene cambiato nel funzionamento di riscaldamento dopo l'operazione di sbrinamento. L'umidità generata dallo sbrinamento diventa vapore ed è espulsa.

Sintomo 4: Il condizionatore è rumoroso in modalità raffreddamento.

Sintomo 4,1: Unità interna

- Quando il sistema è in modalità raffreddamento o si ferma, si sente un suono continuo.
  La pompa di scarico (accessorio opzionale) produce questo suono.

- Quando il sistema si ferma dopo l'operazione di riscaldamento, si sente un cigolio.
  L'espansione e la contrazione delle parti in plastica causate dalla modifica della temperatura genera questo rumore.

Sintomo 4,2: Unità interna, unità esterna

- Quando il sistema è in funzione, viene emesso un lieve sibilo continuo.
  Questo è il suono del gas refrigerante che fluisce attraverso le unità interne ed esterne.

- Un sibilo che si sente all'inizio, immediatamente dopo l'arresto o allo sbrinamento.
  Questo è il rumore del refrigerante causato dall'arresto o dal cambio di flusso.

Sintomo 4,3: Unità esterna

- Il rumore di funzionamento può cambiare a causa di una modifica della frequenza.

Sintomo 5: Esce polvere dall'unità

- Quando l'unità viene utilizzata per la prima volta dopo un lungo periodo. Ciò avviene perché è entrata polvere nell'unità.

Sintomo 6: L'unità emette uno strano odore

- L'unità può assorbire l'odore di stanze, mobili, sigarette, fumo, e poi sprigionarli nell'ambiente.

Sintomo 7: Il ventilatore dell'unità esterna non gira

- Durante il funzionamento: La velocità della ventola viene controllata per ottimizzare il funzionamento del prodotto.

7. RISOLUZIONE DEI PROBLEMI

7.1 Problemi del condizionatore e cause

Se si verifica uno dei seguenti errori, spegnere l'unità e contattare il rivenditore.

- Il telecomando riceve un malfunzionamento o il pulsante non funziona bene.
- Un dispositivo di sicurezza come un interruttore di frequenza salta spesso.
- Ostacoli e acqua entrano nell'unità.
- Vi sono perdite d'acqua dall'unità interna.
- Altri malfunzionamenti.

Se il sistema non funziona correttamente a causa di un motivo diverso da quelli sopra menzionati, controllare il sistema come segue. (Vedere tabella 7-1)

Tabella 7-1

Sintomi	Cause	Soluzione
L'unità non si avvia	• Guasto di alimentazione. • L'interruttore di alimentazione è spento. • Il fusibile dell'alimentatore potrebbe essere bruciato • Le batterie del telecomando sono scariche.	• Attendere che l'alimentazione sia riattivata. • Accendere l'alimentazione. • Sostituire il fusibile. • Sostituire le batterie o controllare il comando.
L'aria fluisce normalmente, ma non si raffredda completamente	• La temperatura non è impostata correttamente. • Viene attivata la protezione di tre minuti del compressore	• Regolare la temperatura correttamente. • Attendere.
L'unità si avvia o si arresta frequentemente	• C'è troppo o troppo poco refrigerante. • Non vi è gas nel circuito frigorifero. • Malfunzionamento del compressore. • Voltaggio troppo alto o troppo basso. • Il circuito del sistema è bloccato.	• Controllare le perdite e ricaricare correttamente il refrigerante. • Svuotare e ricaricare il refrigerante. • Eseguire la manutenzione o sostituire il compressore. • Installare il pressostato. • Trovare le ragioni e la soluzione.
Basso effetto di raffreddamento	• L'unità esterna e dell'unità interna dello scambiatore di calore sono sporche. • Il filtro dell'aria è sporco. • L'ingresso/uscita delle unità interne/esterne è bloccato. • Porte e finestre sono aperte. • La luce solare colpisce direttamente l'unità. • Troppe fonti di calore. • La temp. esterna è troppo alta. • Perdita o mancanza di refrigerante.	• Pulire lo scambiatore di calore. • Pulire il filtro dell'aria. • Eliminare tutta la sporcizia per far fluire l'aria agevolmente. • Chiudere porte e finestre. • Installare tende per fornire riparo dal sole. • Ridurre le fonti di calore. • La capacità di raffreddamento CA diminuisce (normale). • Controllare le perdite e aggiungere refrigerante.
Effetto riscaldamento basso	• La temperatura esterna è più bassa di 7 C. • Porte e finestre non sono completamente chiuse. • Il refrigerante sta perdendo o non ce n'è abbastanza.	• Utilizzare dispositivi di riscaldamento. • Chiudere porte e finestre. • Controllare le perdite e aggiungere refrigerante.

7.2 Errori del telecomando e cause

Prima di richiedere la riparazione, controllare i seguenti punti. (Vedere tabella 7-2)

Tabella 7-2

Sintomi	Cause	Soluzione
Non è possibile regolare la velocità del ventilatore.	• Controllare se la MODALITÀ indicata sul display è "AUTOMATICO".	Quando è selezionata la modalità automatica, il condizionatore cambia automaticamente la velocità del ventilatore.
	• Controllare se la MODALITÀ indicata sul display è "DRY".	Quando è selezionata la modalità dry, il condizionatore regola automaticamente la velocità del ventilatore. La velocità del ventilatore può essere modificata in "RAFFREDDAMENTO", "SOLO VENTILATORE", e "RISCALDAMENTO".
Il segnale del telecomando non viene trasmesso anche quando viene premuto il pulsante ON/OFF.	• Controllare se le batterie del telecomando sono scariche.	L'alimentazione è spenta.
Non appare l'indicatore TEMP.	• Controllare se la MODALITÀ indicata sul display è "SOLO VENTILATORE".	La temperatura non può essere impostata in modalità VENTILATORE.
L'indicazione sul display scompare dopo un certo periodo di tempo.	• Controllare se il funzionamento del timer è terminato quando TIMER OFF è indicato sul display.	Il funzionamento del condizionatore d'aria si arresta fino all'ora impostata.
L'indicatore TIMER ON si spegne dopo un certo periodo di tempo.	• Controllare se il funzionamento del timer è iniziato quando TIMER ON è indicato sul display.	Fino all'ora impostata, il condizionatore d'aria si avvia automaticamente e l'indicatore appropriato si spegne.
Non viene emesso alcun tono di ricezione dall'unità interna quando viene premuto il pulsante ON/OFF.	• Controllare se il trasmettitore di segnale del telecomando è correttamente rivolto verso il ricevitore di segnale a infrarossi dell'unità interna quando viene premuto il pulsante ON/OFF.	Rivolgere direttamente il trasmettitore di segnale del telecomando al ricevitore di segnale a infrarossi dell'unità interna e quindi premere due volte il pulsante ON/OFF.

7.3 Informazioni sull'errore e codici

Le informazioni sugli errori sono disponibili solo per le unità interne con un pannello e solo il pannello con display digitale mostra il codice di errore,
altrimenti lampeggiano quattro spie. Le spie e il pannello visualizzano i seguenti errori.

Indicazioni delle spie

Tabella 7-3

NO.	Tipo	Indice	La spia si illumina	Osservazioni
1	Malfunzionamento	Il punto di controllo del sensore dell'evaporatore è anomalo o il sensore della temperatura ambiente è anomalo.	La spia di funzionamento lampeggia velocemente	Dopo la fine del guasto, l'unità riprende automaticamente .
2	Malfunzionamento	La comunicazione dell'unità interna / esterna è anomala	La spia del timer lampeggia velocemente	Dopo la fine del guasto, l'unità riprende automaticamente
3	Malfunzionamento	L'unità esterna è anomala	La spia di allarme lampeggia lentamente	Dopo la fine del guasto, l'unità riprende automaticamente
4	Malfunzionamento	L'interruttore di livello dell'acqua è anomalo	La spia di allarme lampeggia velocemente	Dopo la fine del guasto, l'unità riprende automaticamente
5	Allarme	Conflitto di modalità	La spia di sbrinamento lampeggia velocemente	Quando l'unità interna entra in modalità riscaldamento o viene disattivata, l'allarme si spegne
6	Allarme	M_Home non coincide	4 spie lampeggiano contemporanea mente	Quando l'unità interna viene sostituita con quella corretta o viene disattivata, l'allarme scompare
7	Malfunzionamento	Errore EEPROM	La spia di sbrinamento lampeggia lentamente	Dopo la fine del guasto, l'unità riprende automaticamente
8	Allarme	Nessun indirizzo quando viene alimentato la prima volta	La spia del timer e di funzionamento lampeggiano insieme	Dopo la fine del guasto, l'unità riprende automaticamente

Indicazioni del display digitale

Tabella 7-4

NO.	Tipo	Indice	Contenuto visualizzato	Osservazioni
1	Malfunzionamento	Il sensore della temperatura ambiente è anormale	E2	Dopo che le malfunzionamenti scompaiono, si ripristina automaticamente
2	Malfunzionamento	La comunicazio ne dell'unità interna / esterna è anomala	E1	Dopo che le malfunzionamenti scompaiono, si ripristina automaticamente
3	Malfunzionamento	L'unità esterna è anomala	Ed	Dopo che le malfunzionamenti scompaiono, si ripristina automaticamente
4	Malfunzionamento	L'interruttore di livello dell'acqua è anomalo	EE	Dopo che le malfunzionamenti scompaiono, si ripristina automaticamente
5	Allarme	Conflitto di modalità	E0	Quando l'unità interna entra in modalità riscaldamento o viene disattivata, l'allarme si spegne
6	Allarme	M_Home non coincide	H0	Quando l'unità interna viene sostituita con quella corretta o viene disattivata, l'allarme si spegne
7	Malfunzionamento	Errore EEPROM	E7	Dopo che le malfunzionamenti scompaiono, si ripristina automaticamente
8	Allarme	Nessun indirizzo quando viene alimentato la prima volta	FE	Dopo che le malfunzionamenti scompaiono, si ripristina automaticamente
9	Malfunzionamento	Il sensore della temperatura dell'evapora tore è anormale	E3	Dopo che le malfunzionamenti scompaiono, si ripristina automaticamente
10	Malfunzionamento	Il sensore della temperatura di uscita dell'evapora tore è anormale	E4	Dopo che le malfunzionamenti scompaiono, si ripristina automaticamente

WP-MDV03U-011RW
16127000000208

UFFICIO CENTRALE
Blasco de Garay, 4-6
08960 Sant Just Desvern
(Barcelona)
Tel. +34 93 480 33 22
http://home.frigicoll.es/
http://www.kaysun.es/en/

MADRID
Senda Galiana, 1
Polígono Industrial Coslada
Coslada (Madrid)
Tel. +34 91 669 97 01
Fax. +34 91 674 21 00
madrid@frigicoll.es